自動ステージ　高剛性・精密型自動ステージ

SGSP26-50（X）

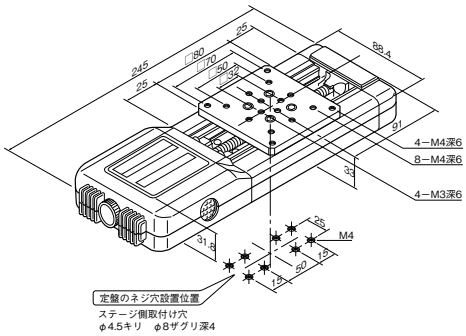

SGSP26-50（XY）

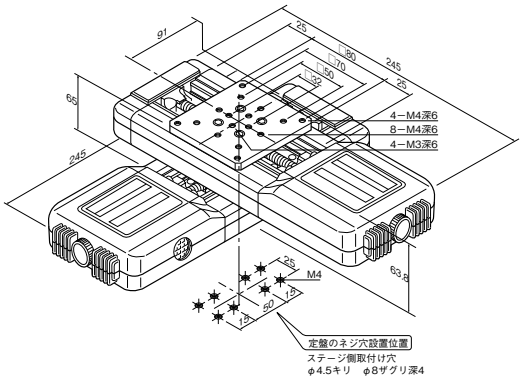

SGSP26-50（Z）

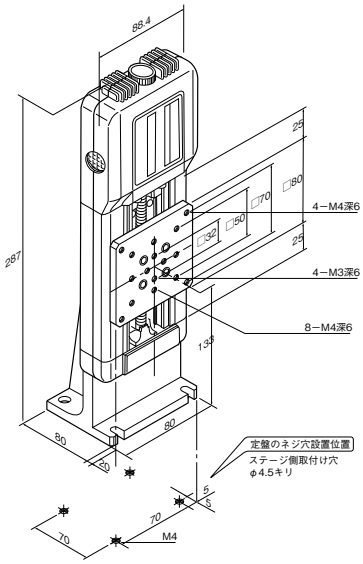

共通仕様	
1パルス移動量（フルステップ/ハーフステップ）	4μm/2μm
ステージ面（mm×mm）	80×80
モータ	PMM33BH2-C30（0.75A/相）
精密ボールネジの径とリード	Φ8mm　2mmリード
移動ガイド	アウタレール構造
リミットセンサ	PM-L24
対応ケーブル	MINIケーブル（SHOT-102） DMINIケーブル（SHOT-202、SHOT-204-MS）

ご案内

●単体でSGSP26-50（X）を2台購入され、それらをXY軸に組付けるには組付け費と性能検査費とで¥10,000-必要となります。
●結線図は別ページをご覧ください。（P-78参照）

自動ステージ
高剛性・精密型自動ステージ

品番	SGSP26-50（X）	SGSP26-50（XY）	SGSP26-50（Z）
移動量（mm）	50	50	50
最大移動量（mm/Sec）	30	30	30
位置決め精度（mm）	0.005	設置条件などにより変わりますので別途お問合せください。	
繰返位置決め精度（mm）	0.003		
ロストモーション（mm）	0.003		
Y軸方向真直度（mm）	0.01		
Z軸方向真直度（mm）	0.01		
耐荷重（N）	117.6（12.0Kgf）	98.0（10.0Kgf）	39.2（4.0Kgf）
質量（Kg）	1.4	2.8	2.5
結線タイプ	A	A	A
税込価格（¥）	123,900	247,800	148,050
本体価格（¥）	118,000	236,000	141,000